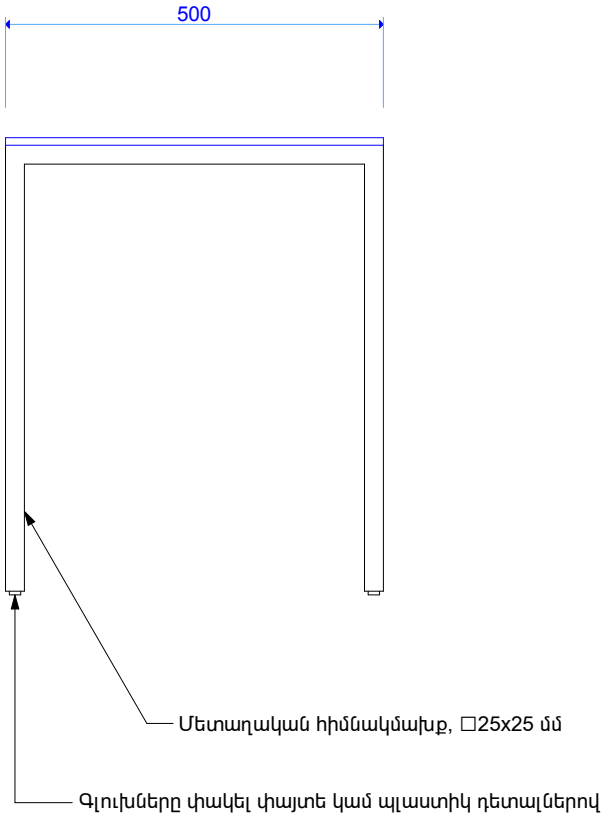

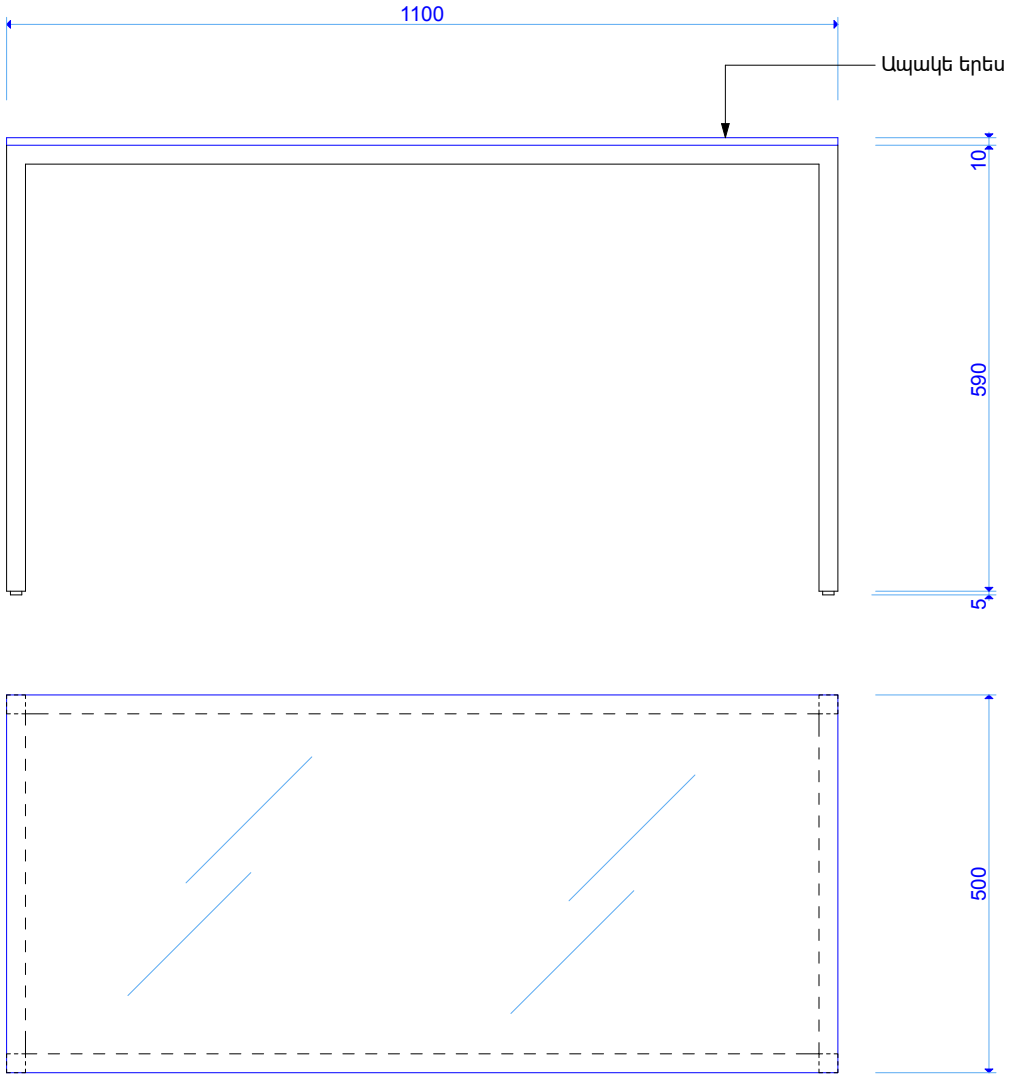

FRN-10 1:10

ՆՇՈՒՄ
1. Սեղանի նյութերը՝ մետաղ և ապակի:
2. FRN-10 սեղանի ընդհանուր քանակը՝ 1 հատ:

Հասցե՝ Թումանյանի քաղաքապետարան					
ՀԵՌ. +37494452185					
Ճարտարապետ	Զ. ԲԱՈՒԵՐ		ՔԱՂԱՔԱՑԻՆԵՐԻ ՍՊԱՍԱՐԿՄԱՆ ԳՐԱՍԵՆՅԱԿԻ ՎԵՐԱԿԱՌՈՒՑՄԱՆ ԵՎ ՆՈՐՈԳՄԱՆ ՆԱԽԱԳԻԾ:	Էջ	Փուլ	Մաս
				28	ԱՆ	ՃԼ
			Սեղան FRN-10	Էջի ծածկագիր Q-111		
Ստուգված		Ուղղում	...	Ուղղի/Ֆայլ Ֆայլի տարեթիվ՝ GIZ Retrofit_A_01_Tumanyan_CD_150730.pln 2015-08-31	Տպված է	2015-08-31, 15:41